Карниз с рисунком Дк-170

Карниз с орнаментом (рисунком) — идеальные элементы для декорирования помещений в местах стыка вертикальной и горизонтальной поверхности. Придают изящество всему помещению.

ДИКАРТ
ЗАВОД ГИПСОВОЙ ЛЕПНИНЫ
8 (495) 150-21-95
8 (800) 707-52-95
info@dikart.ru

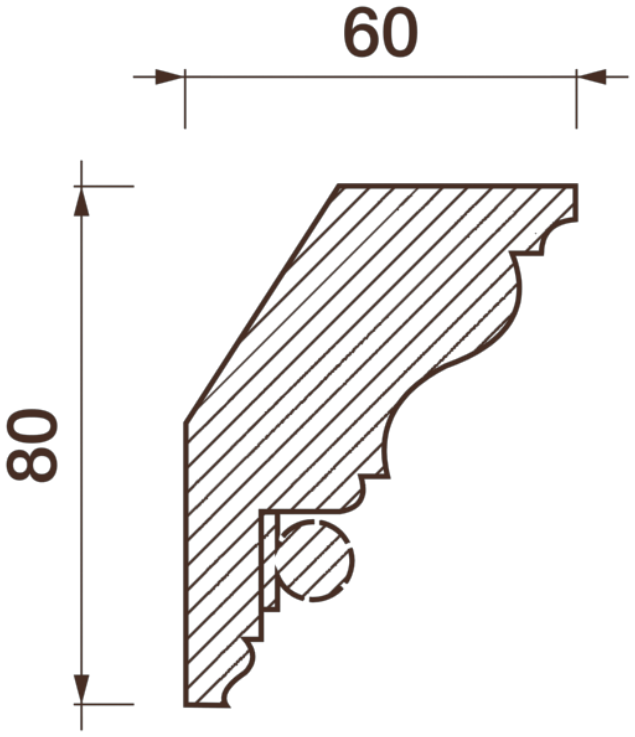

1 Дп-24 (15Нх14мм)
2 Кт-261 (80Нх60мм)

Высота - 80 мм
Глубина - 60 мм

Материал - гипс