Рамка-21

ДИКАРТ
ЗАВОД ГИПСОВОЙ ЛЕПНИНЫ
8 (495) 150-21-95
8 (800) 707-52-95
info@dikart.ru

Классический и элегантный способ украсить стену - это установить гладкие молдинги. Но в последнее время популярным у дизайнеров интерьера становятся именно декоративные рамки, которые включают в себя угловые элементы с орнаментом, средники и порезки. Это позволяет разнообразить декор стен и придать интерьеру индивидуальность.

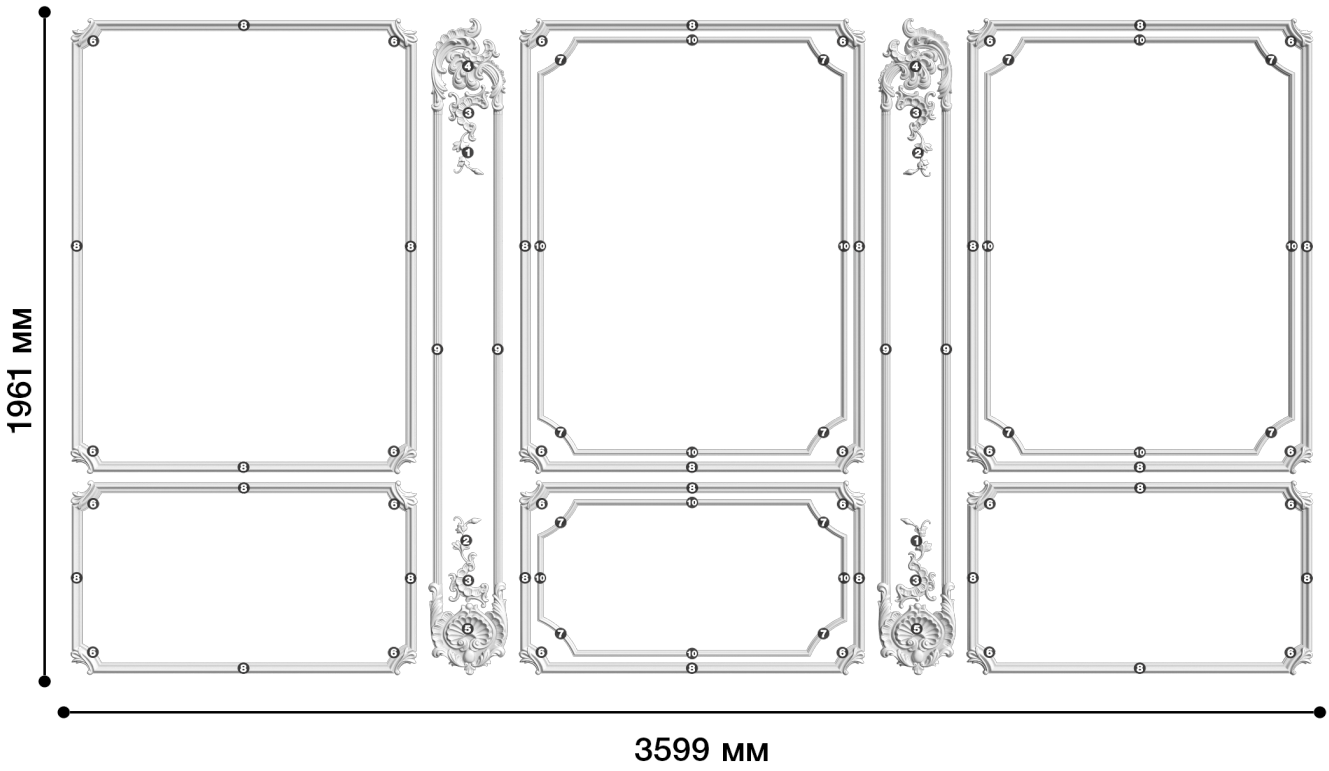

1. Дс-305 (137x113x14мм)
2. Дс-309 (147x85x14мм)
3. Дс-420 (170Нx121x14мм)
4. Дс-421 (289Нx253x21мм)
5. Дс-422 (278x229x21мм)
6. Ду-159 (137x131Нx16мм)
7. Ду-88 (136x136x9мм)
8. М-176 (30Нx12мм)
9. М-249 (25Нx10мм)
10. М-706 (17Нx9мм)

Высота - 1961 мм
Ширина - 3599 мм
Глубина - 21 мм
Материал - гипс

Декоративная Рамка-21

ДИКАРТ
ЗАВОД ГИПСОВОЙ ЛЕПНИНЫ
8 (495) 150-21-95
8 (800) 707-52-95
info@dikart.ru

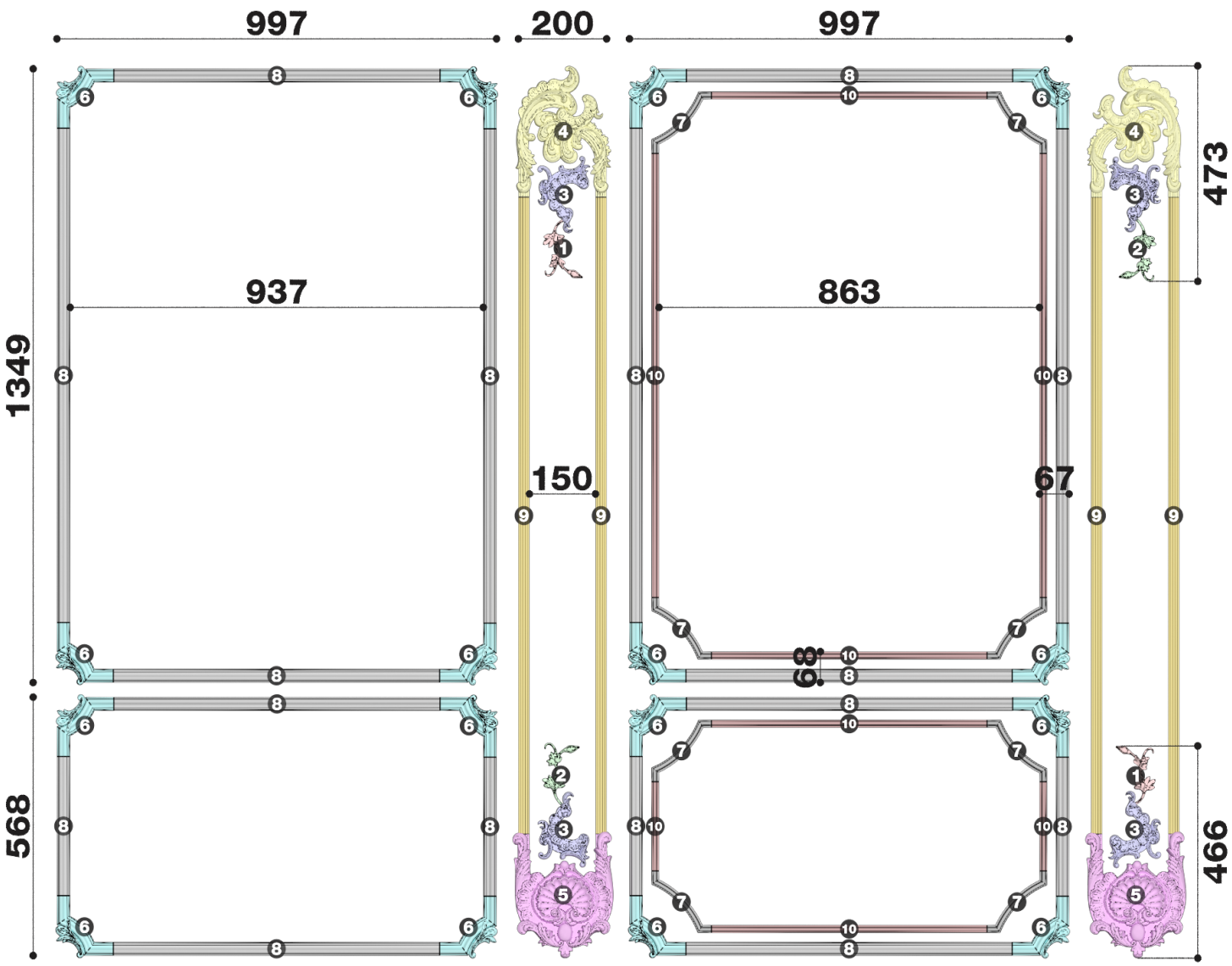

1. Дс-305 (137x113x14мм)
2. Дс-309 (147x85x14мм)
3. Дс-420 (170x121x14мм)
4. Дс-421 (289x253x21мм)
5. Дс-422 (278x229x21мм)
6. Ду-159 (137x131x16мм)
7. Ду-88 (136x136x9мм)
8. М-176 (30Нx12мм)
9. М-249 (25Нx10мм)
10. М-706 (17Нx9мм)