Молдинг М-429

Гипсовый молдинг - это лепное изделие, которое используется в качестве накладного декора при отделке стен и потолков (декоративные рамки, оформление кессонов, различных ниш и арок, дополнение к карнизу). Возможно изготовление по вашим размерам.

ДИКАРТ
ЗАВОД ГИПСОВОЙ ЛЕПНИНЫ
8 (495) 150-21-95
8 (800) 707-52-95
info@dikart.ru

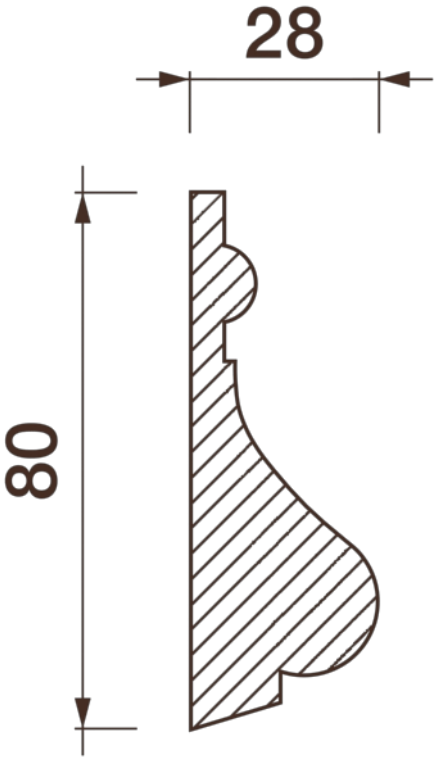

Высота - 80 мм
Ширина - 28 мм

Материал - гипс