Карниз с рисунком Дк-418

Карниз с орнаментом (рисунком) — идеальные элементы для декорирования помещений в местах стыка вертикальной и горизонтальной поверхности. Придают изящество всему помещению.

ДИКАРТ
ЗАВОД ГИПСОВОЙ ЛЕПНИНЫ
8 (495) 150-21-95
8 (800) 707-52-95
info@dikart.ru

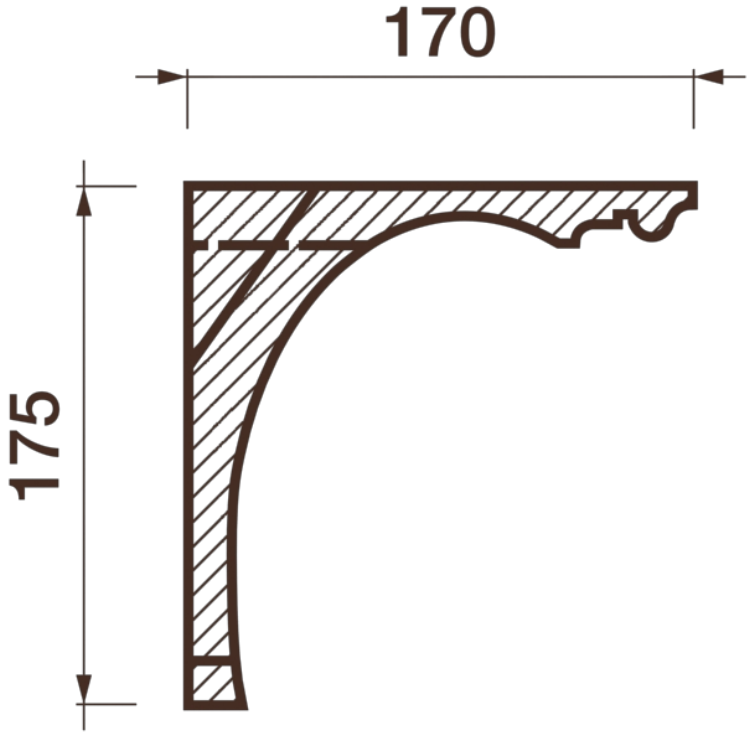

1. Дк-417 (175Нх170мм)
2. Кт-697 (175Нх170мм)

Высота - 175 мм
Глубина - 170 мм

Материал - гипс

Карниз с рисунком Дк-418

ДИКАРТ
ЗАВОД ГИПСОВОЙ ЛЕПНИНЫ
8 (495) 150-21-95
8 (800) 707-52-95
info@dikart.ru

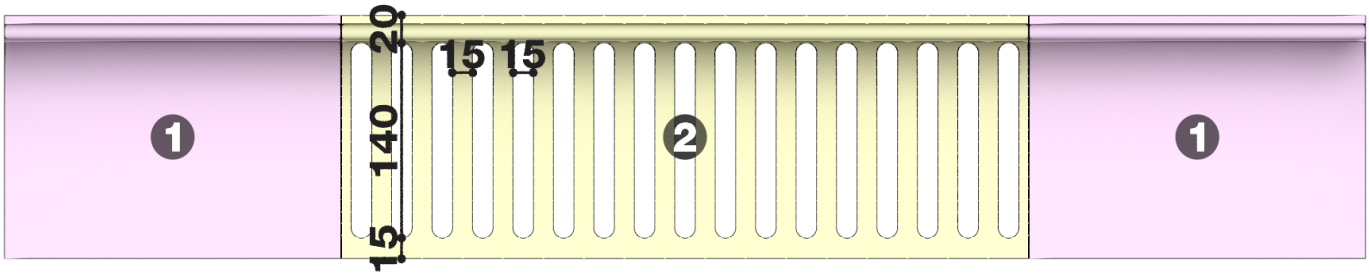

1 Кт-697 (175Нх170мм)
2 Дк-417 (175Нх170мм)